上を向く大風量セラミックヒーターPocara Swing CHY-081

取扱説明書・保証書

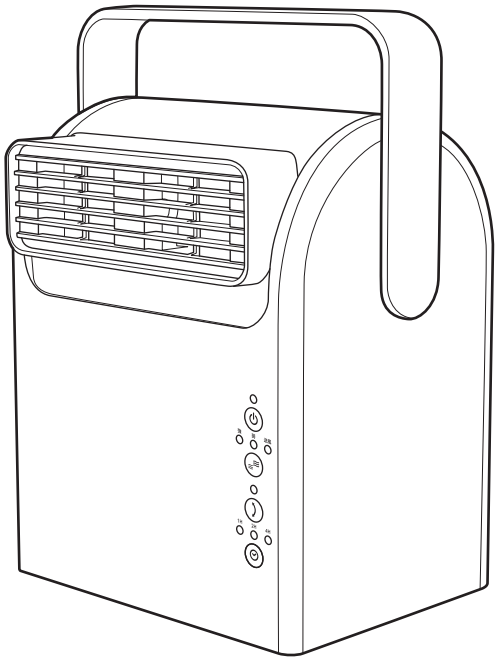

このたびは、当社製品をお買い上げいただきまして、誠にありがとうございます。正しくご使用いただくために必ずこの取扱説明書をよくお読みください。なお、お読みになられたあともいつでも見られるように大切に保存してください。

もくじ

安全上のご注意……P. 1～2
各部の名称とはたらき……P. 3
正しい使いかた……P. 4～6
お手入れと保存……P. 7～8
修理・サービスを依頼する前に……P. 9
アフターサービスについて……裏表紙
保証書……裏表紙

仕　様

型　名	CHY-081
電　源	AC100V　50/60Hz
定格消費電力	強：800 W　（弱：500 W／送風：11 W）
ヒーター	PTCヒーター
安全装置	転倒オフスイッチ／温度ヒューズ／サーモスタット
電源コード長さ	約 1.5 m
外形寸法	約 幅 20 × 奥行き 15.5 × 高さ 27.5 cm
質　量	約 1.8 kg
付 属 品	取扱説明書・保証書 ×1、吸気口カバー×1（本体に装着済）

- 仕様などは改善・改良のため、予告なく変更することがあります。
- この製品を使用できるのは日本国内のみで、海外では使用できません。
  (This unit can not be used in foreign countries as designed for Japan only.)

株式会社ドウシシャ

8A23A

安全上のご注意

●ご使用になる前に、この「安全上のご注意」をよくお読みのうえ、正しくお使いください。
●ここに示した注意事項は安全に関する重大な内容を記載していますので、必ず守ってください。
●お読みになったあとは、お使いになる方がいつでも見られるところに、必ず保存してください。

⚠警告	誤った取り扱いをすると、人が死亡または重傷を負う可能性が想定される内容を示します。
⚠注意	誤った取り扱いをすると、人が傷害を負う可能性および物的損害の発生が想定される内容を示します。 （物的損害とは、家屋・家財・家畜・ペットなどにかかわる拡大損害を示します。）

図記号の意味と例

	⃠は、「してはいけないこと」を意味しています。具体的な禁止内容は、⃠の中や近くに絵や文章で示しています。（左図の場合は、「分解禁止」を示します。）
	●は「必ずすること」を意味しています。具体的な強制内容は、●の中や近くに絵や文章で示しています。（左図の場合は、「電源プラグをコンセントから抜くこと」を示します。）

⚠警告

禁止	**交流100V以外では使用しない。** 火災・感電の原因になります。	使用禁止	**異常時（こげ臭い、発煙など）は電源プラグを抜き、使用を停止する。** 火災・感電の原因になります。
	電源コードを傷つけたり、破損したり、加工したり、無理に曲げたり、引っ張ったり、ねじったり、たばねたり、重いものを載せたり、挟み込んだりしない。 火災・感電の原因になります。	指示	**電源プラグはコンセントの奥までしっかり差し込む。** 感電・ショート・発火の原因になります。
	電源コードや電源プラグが傷んだり、コンセントの差し込みがゆるいときは使用しない。 感電・ショート・発火の原因になります。		**定格15A以上の壁コンセントを単独で使う。** 他の器具と併用するとコンセント部が異常発熱して発火することがあります。
	子供だけで使わせたり、幼児の手の届くところでは使わない。自分で意思表示ができない人、自分で操作できない人は、使用しない・使用させない。 けが・感電・やけどの原因になります。		**電源プラグの刃および刃の取り付け面にホコリが付着している場合はふきとる。** ホコリが付着したまま電源プラグを差し込むと、ショート・火災の原因になります。
	本体のすき間にピンや針金などの金属物など、異物を入れない。 感電・けがの原因になります。	プラグを抜く	**使用後は電源を切り、電源プラグをコンセントから抜く。** 火災・故障の原因になります。
	高温になるところ、湿度の高いところ、直射日光の当たるところ、コンロなどの火気の近く、引火性のガスのあるところ、屋外など雨や風の当たるところなどに設置しない。 故障・感電・けが・火災の原因になります。		**お手入れの際は、安全のため電源プラグをコンセントから抜く。** 感電・火災・けがの原因になります。
	スプレー缶などを本体の近くに置かない。 爆発・火災の原因になります。	分解禁止	**分解しない。また、修理技術者以外の人は修理しない。** 火災・感電・けがの原因になります。修理は販売店にご相談ください。
	本体に衣類やふとんなどを掛けて使用しない。 過熱して、火災・やけどの原因になります。		
	就寝中は使用しない。 寝具などが触れて火災の原因になります。	ぬれ手禁止	**ぬれた手で、電源プラグを抜き差ししない。** 感電の原因になります。
	雷が鳴りだしたら、電源プラグに触れない。 感電の原因になります。	水ぬれ禁止	**水につけたり、水をかけたりしてぬらさない。** ショート・感電の原因になります。

⚠注意

禁止	**壁や家具の近くで使わない。** 熱で壁や家具が変形・変色したり、火災の原因になります。	禁止	**首ふり動作中に無理に角度を変えない。** 動作中に無理に角度調節をすると、故障・破損・異音発生の原因になります。
	カーテンやふとんなど、燃えやすいものの近くで使わない。 火災の原因になります。		**お手入れの際は住宅用洗剤・シンナー・ベンジン・アルコール・磨き粉などを使わない。** 変色・変形・感電・故障の原因になります。
	暖房、乾燥以外の用途に使用しない。 過熱して発火の原因になります。	指示	**電源プラグを抜くときは電源コードを持たずに必ず電源プラグをもって抜く。** 感電・ショート・電源コードの断線の原因になります。
	犬やネコなどのペット暖房用には使用しない。 ペットが本体や電源コードなどを傷め、火災の原因になります。		**お手入れや持ち運び、保存の際は、本体が冷めてから行なう。** 火災・やけどの原因になります。
	使用中は本体から離れない。 火災の原因になります。		**運転をする際は、必ず吸気口カバーを取り付ける。** 吸気口カバーを取り付けずに運転すると、火災・故障の原因になります。
	不安定な場所や熱に弱い敷物の上で使わない。 けが・火災の原因になります。	接触禁止	**使用中や使用後しばらくは、温風吹出口（高温部）に触れない。** やけどの原因になります。
	手動で首ふり角度調節をしない。 無理に角度調節をすると、故障・破損・異音発生の原因になります。 首ふり機能を使用してお好みの角度で止めてください。		

各部の名称とはたらき

前面

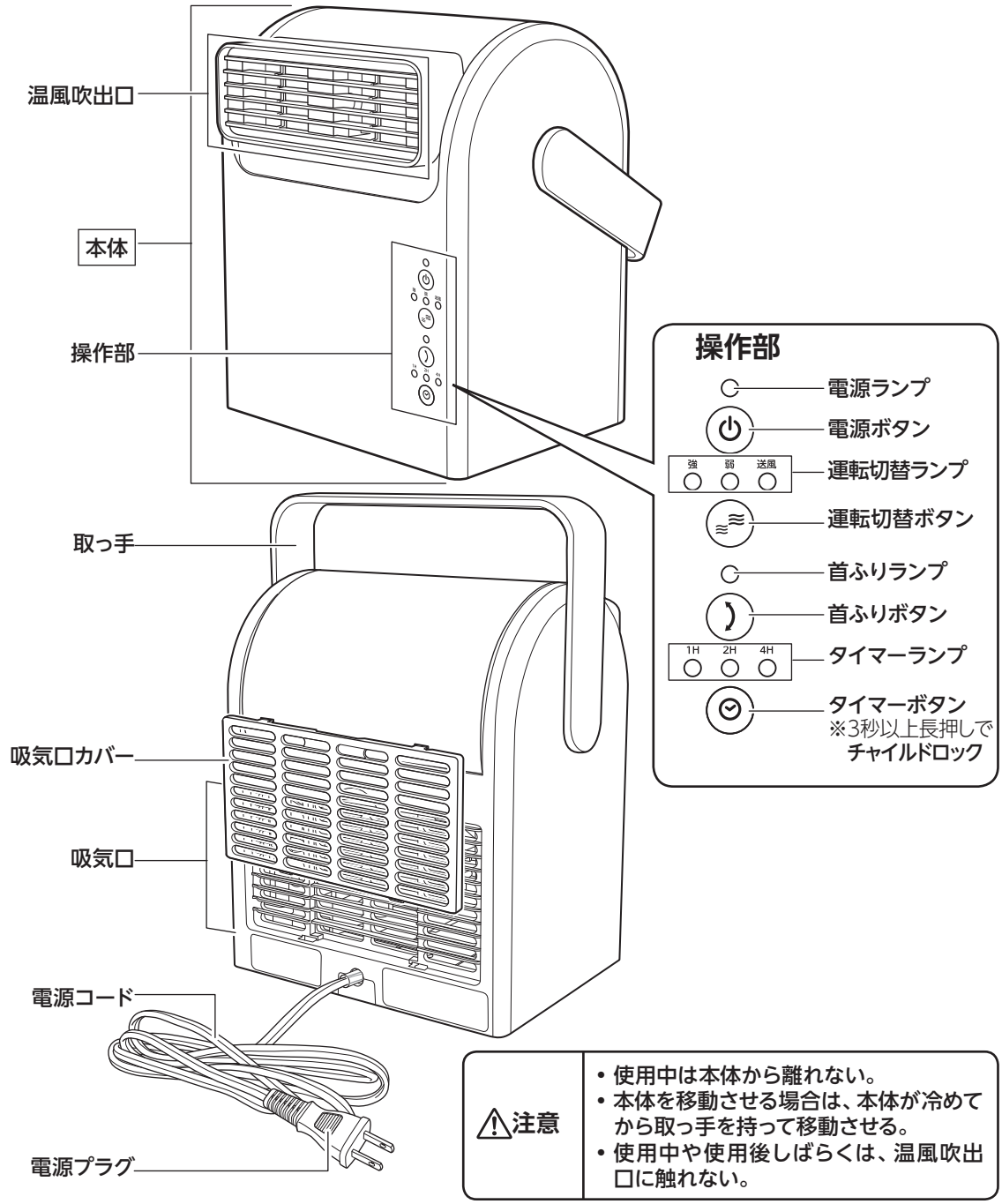

⚠注意

- **使用中は本体から離れない。**
- **本体を移動させる場合は、本体が冷めてから取っ手を持って移動させる。**
- **使用中や使用後しばらくは、温風吹出口に触れない。**

安全装置について

- **使用中に転倒したときは、転倒オフスイッチがはたらき、電源が切れます。**
  転倒オフスイッチがはたらいた場合、本体を水平状態に戻し、⏻電源ボタンを押すと運転を開始できます。
- **温度が上昇しすぎると、サーモスタットがはたらき、ヒーターが切れます。**
  サーモスタットがはたらいた場合、内部の温度が下がると、ヒーター運転を開始できます。
  さらに温度が上昇すると、温度ヒューズがはたらき、ヒーター回路を遮断します。
  温度ヒューズがはたらいた場合、温度が下がってもヒーター運転はできません。販売店またはドウシシャお客様相談室(裏表紙参照)にご連絡ください。

正しい使いかた

使用前の準備

1. 本体を水平な場所に設置する

安定した水平な場所に設置してください。(右図)

※ 近くに可燃物がないことを確認し、可燃物がある場合は、移動させてからご使用ください。

2. 電源プラグをコンセントに差し込む

“ピッピッ” という音が出ます。

⚠警告	• **定格15A以上の壁コンセントを単独で使用する。** 他の器具と併用するとコンセント部が異常発熱して発火の原因になります。 • **本体に衣類などをかけて使用しない。** 火災・やけど・本機の故障の原因になります。 • **電源コードを束ねたまま使用しない。** 電源コードの発熱・発火の原因になります。 • **外出などで本体から長時間離れるときは、電源プラグをコンセントから抜く。**

本製品は壁や周囲から適当な距離を保ってください (火災の原因になります)

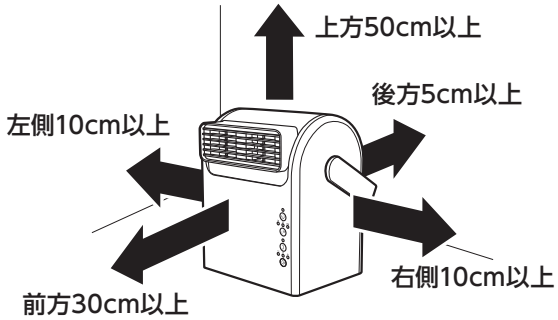

次のような場所では使用しないでください。

※ 毛足の長いカーペットや座布団の上などの不安定な場所(本体が傾いたり、浮いたりして、転倒や転倒オフスイッチの誤動作の原因になります。)

※ カーテンなどが吸気口をふさいだりしないように、十分に離して設置してください。

運転の開始／停止

1. ⏻電源ボタンを押して運転を開始する

⏻電源ボタンを押すと電源ランプが点灯し、運転を開始します。

- 電源プラグをコンセントに差し込んでから最初に⏻電源ボタンを押したときは、初期設定(強、首ふりなし) で運転を開始します。
- 通常の使用時にはメモリー機能により、前回運転停止時の設定で運転を開始します。

2. 運転切替ボタンを押して、運転モードを設定する

運転切替ボタンを押すごとに**強・弱・送風**と切り替わり、運転切替ランプが点灯します。

→ 強 → 弱 → 送風 →

※ 運転モードを切り替えても、温風吹出口から出る風量は変化しません。

3. 運転を停止する

⏻電源ボタンを押すと運転を停止します。

※運転を停止後、冷却するため約30秒間送風したのちに電源が切れます(送風運転以外)。

メモリー機能

⏻電源ボタンを押すと、前回の設定で運転を開始します (運転モード・首ふり) 。

※ 電源プラグをコンセントからはずすと、初期設定にリセットされます。

初期設定　運転モード:強、首ふり:なし

運転中に転倒させた場合

転倒オフスイッチが内蔵されていることから、自動的に電源が切れる仕組みになっています。なお、**元に戻しても電源は切れたままですので**、再度運転を開始するには安全を確認したうえで、⏻電源ボタンを押してください。

においについて

初めて使用したとき、においが出ることがありますが異常・故障ではありません。
使用回数を重ねると、次第になくなります。

減光機能

本体を最後に操作してから約1分間経過すると、操作部のランプの光が弱くなります。

切り忘れ防止機能

最後に操作してから約 12 時間経過すると、運転が自動的に停止します。

▶▶つぎのページにつづく▶▶

正しい使いかた（つづき）

4. 電源プラグをコンセントから抜く

送風が停止したことを確認してから電源プラグを抜いてください。

⚠警告	• **冷却のための送風が終わるまで電源コードを抜かない。** 故障の原因になります。 • **送風が終わってもすぐに温風吹出口には触れない。** やけどの原因になります。

首ふりの設定

本製品は上下に首をふる機能があるため、より広い範囲を温めることができます。

1. 運転中、首ふりボタンを押して首ふり運転を設定する

首ふりランプが点灯状態になり、首ふり運転を始めます。

→ 首ふり（点灯）
切（消灯）←

電源プラグをコンセントに差し込んでから初めての首ふり運転は、首ふりの角度を確認するために、少し上向きに首ふりを行なったあと、下向きに最大角度まで首ふりを行なってから、通常の首ふりを始めます。

2. 首ふりをやめるときは、首ふりボタンをもう一度押す

首ふりは停止し、首ふりランプは消灯します。

⚠注意	• **手動で首ふり角度調節をしない。** 無理に角度調節をすると、故障・破損・異音発生の原因になります。首ふり機能を使用してお好みの角度で止めてください。 • **首ふり動作中に無理に角度を変えない。** 動作中に無理に角度調節をすると、故障・破損・異音発生の原因になります。

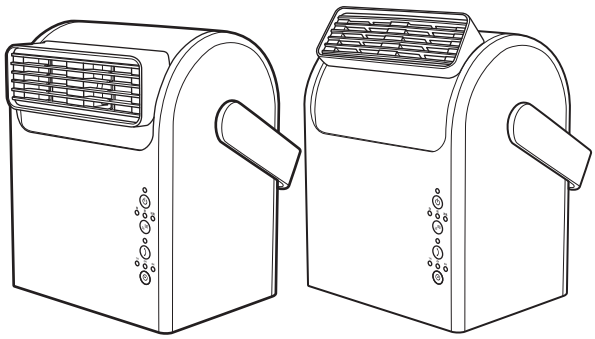

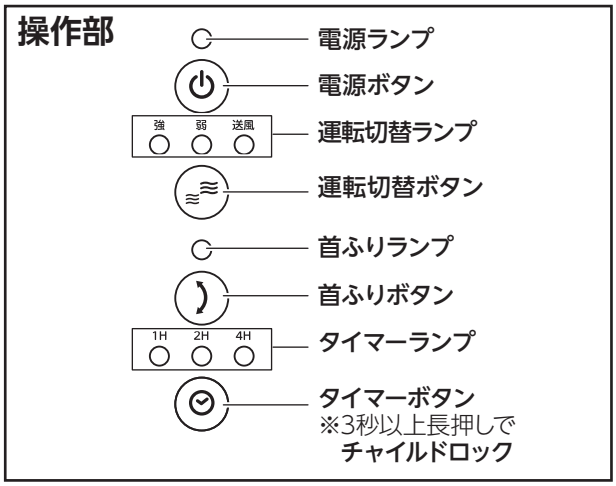

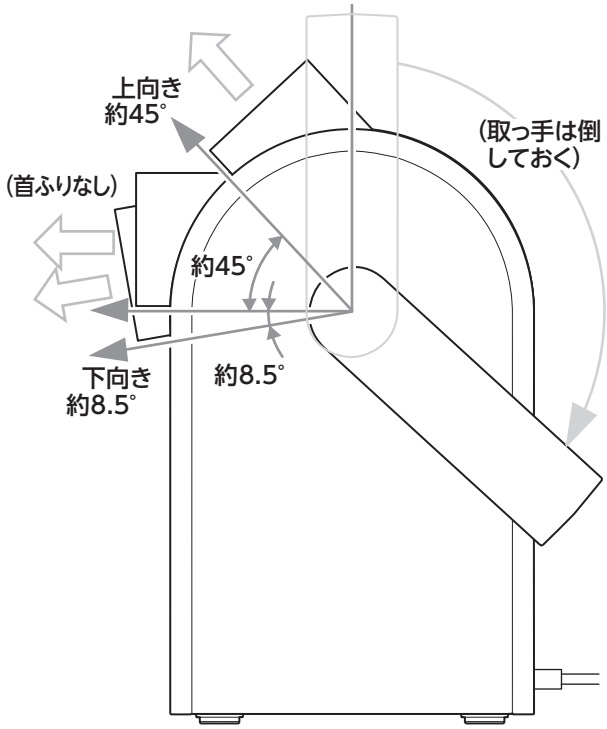

⚠注意	• **首ふりの角度の変化で、暖まる場所が変化するため、十分注意する。** 布の端など、極端に暖められると火災の原因になります。 • **取っ手を上にしておかない。** 取っ手が高温になり、やけどの原因になります。首ふり運転中は、取っ手を倒しておいてください。

切タイマーの設定

切タイマーを設定すると、設定した時間後に自動的に運転を停止させることができます。

1. 運転中、◎タイマーボタンを押して切タイマーの時間を設定する

◎タイマーボタンを押して、切タイマーの時間を設定することができます。

- ◎タイマーボタンを押すたびにタイマーランプが1H・2H・4H・(消灯)と変化します。
- 切タイマーを設定したのち、時間の経過とともに、切タイマーが作動するまでの時間を表示します。

2. 切タイマーをキャンセルする

◎タイマーボタンを何回か押して、タイマーランプを消灯させます。

チャイルドロックの設定／解除

小さいお子さんなどが、本製品を操作できないように設定することができます。

1. 停止中または運転中、◎タイマーボタンを3秒以上長押しする

◎タイマーボタンを長押しすると、電源ランプが点滅になり、チャイルドロックが設定されたことが確認できます。

2. 再度、◎タイマーボタンを3秒以上長押しする

電源ランプが点灯または消灯（点滅以外の状態）になると、チャイルドロックが解除されたことが確認できます。

- コンセントから電源プラグを抜くことでも、チャイルドロックを解除することができます。

◎ **タイマーボタン**を押すたびに次のように切り替わります。

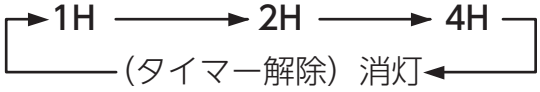

タイマーランプは時間がたつと自動で次のように切り替わります。

お手入れと保存

⚠警告	**お手入れの際は、必ず電源プラグをコンセントから抜き、本体が冷めたことを確認する。** 感電・けが・やけどの原因になります。

⚠注意	• **住宅用洗剤やシンナー、ベンジン、アルコール、磨き粉などは絶対に使わない** 変色・変形の原因になります。 • **オレンジ・ライムなど柑橘系成分の入った食器用洗剤を使用しない。** 変色・変形の原因になります。 • **化学ぞうきんをご使用の際は、その注意書きに従って使用する。** 変色・キズの原因になります。 • **本体に直接水をかけて洗わない。** 感電・故障の原因になります。

本体のお手入れ

本体の汚れは、ぬるま湯か食器用中性洗剤（柑橘系を除く）に浸してかたくしぼった柔らかい布で拭きとり、さらに乾いた布でやさしくから拭きをしてください。（強くこすらないでください。傷つきの原因となることがあります。）

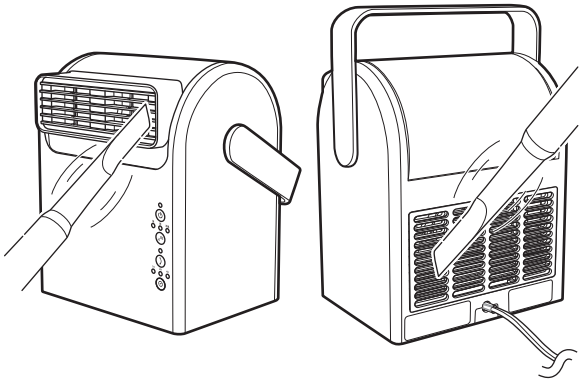

温風吹出口のお手入れ

掃除機でホコリを吸い取ってください。

吸気口のお手入れ

掃除機でホコリを吸い取ってください。

※ ホコリがたまらないように、お手入れを行なってください。

吸気口カバーのお手入れ

下記の手順に従って行なってください。

1. 本体から吸気口カバーを取りはずす
2. 吸気口カバーのゴミやホコリを手や掃除機でていねいに取り除く

   吸気口カバーは洗うことができます
3. 吸気口カバーを本体へ取り付ける

※ お手入れのあとは、吸気口カバーを本体に取り付けてください。

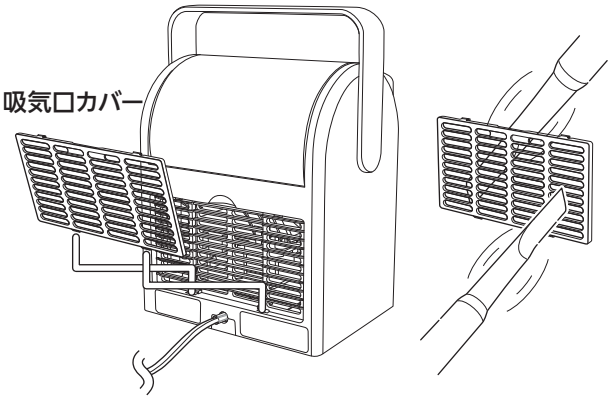

吸気口カバーの交換

吸気口カバーをお求めの際は、本体お買い上げの販売店またはドウシシャお客様相談室（裏表紙参照）にお問い合わせください。

※ 吸気口カバーは消耗品ですので、保証期間中でも「有料」とさせていただきます。

商品名	吸気口カバー（1枚）	
型番	FT-CHY081(IV)	アイボリー（IV)用
	FT-CHY081(BR)	ブラウン（BR)用
	FT-CHY081(GR)	グリーン（GR)用

ドウシシャのパーツ購入はドウシシャマルシェのご利用が便利です。

ドウシシャのパーツ購入は ドウシシャマルシェ
DOSHISHA Marché ONLINE STORE 公式オンラインストアで
https://www.doshisha-marche.jp/

ドウシシャマルシェがご利用できない場合は、お買い上げの販売店またはドウシシャお客様相談室（➡裏表紙）へお問い合わせください。

保存のしかた

※ お手入れの後、よく乾燥させてください。

※ ポリ袋などに入れ、取扱説明書とともにお買い上げ時の箱に入れ、湿気の少ない場所に保存してください。

修理・サービスを依頼する前に

⚠警告	修理技術者以外の人は分解したり修理をしない。

「故障かな？」と思ったときには次の点をお調べください。

症状	主な原因	処置
電源が入らない	電源プラグがコンセントに差し込まれていない	電源プラグをしっかり差し込んでください
	安定した水平な場所に置かれていないため、転倒オフスイッチがはたらいている	安定した水平な場所に置くなど、置き場所を確認してください
	電源ランプが点滅している（チャイルドロックが設定されている）	⊖タイマーボタンを長押ししてチャイルドロックを解除してから（電源ランプ消灯）、⏻電源ボタンで電源を入れてください
温風が出ない	安全装置（サーモスタット）がはたらいている	電源プラグを抜き、本体が冷えるのを待ち、電源プラグをコンセントに差し込んで、再度電源を入れてください
	安全装置（温度ヒューズ）がはたらいている	販売店またはドウシシャお客様相談室（裏表紙参照）にご連絡ください
においがする	使用開始時に、においが発生することがあります	故障ではありません（使用を重ねると、においはなくなります）
突然電源が切れた	連続モードで約12時間使用を続けている（切り忘れ防止機能によって自動的に電源が切れた）	再度⏻電源ボタンで電源を入れてください
	切タイマーが作動した	
⏻電源ボタンで運転停止しても、ファンが回っている	ヒーターを冷やすために約30秒間、ファンが回ったままになります	ファンが回っているのが約30秒なら問題ありません
操作しても受け付けない（電源ランプが点滅している）	チャイルドロックが設定されている	⊖タイマーボタンを長押しする、またはコンセントから電源プラグを抜き差しして、チャイルドロックを解除する
時間がたつと操作表示ランプが暗くなる	最後に操作してから約1分が経過し、減光モードになっている	本体の操作ボタンが押されると、減光モードが解除され、元の明るさに戻ります（⏻電源ボタンを押すと電源が切れることがあります）
本体を傾けるとカラカラ音がする	転倒オフスイッチの音です	問題ありません

長年ご使用の場合はよく点検を

このような症状はありませんか？

- 電源コードや電源プラグが異常に熱い。
- 電源コードを動かすと、通電したり、しなかったりする。
- こげ臭い匂いがする。
- その他の異常・故障がある。

このような症状の時は、事故防止のため、すぐに電源を切り、コンセントから電源プラグを抜いて、必ず販売店またはドウシシャお客様相談室に点検をご相談ください。

MEMO

アフターサービスについて

製品についてのご相談に関しては…

ドウシシャお客様相談室

☎0120-104-481

【受付時間】9:00～17:00（祝日以外の月～金曜日）

ドウシシャ福井家電カスタマーセンター　〒915-0801 福井県越前市家久町41-1

※ 商品名、品番をご確認のうえ、お電話をいただきますようお願いいたします。
※ お電話をいただいたときにお話いただく情報は、お客様へのアフターサービスにおいて利用させていただきますので、ご了承ください。

商品に関する Q&A

お客様サポートセンター

https://www.doshisha.co.jp/support/faq/appliance/

ドウシシャのパーツ購入は　ドウシシャマルシェ

DOSHISHA Marché ONLINE STORE 公式オンラインストアで

https://www.doshisha-marche.jp/

8A23A