Disney Character シリーズ

ワッフルメーカー　WAFU-100

取扱説明書・保証書

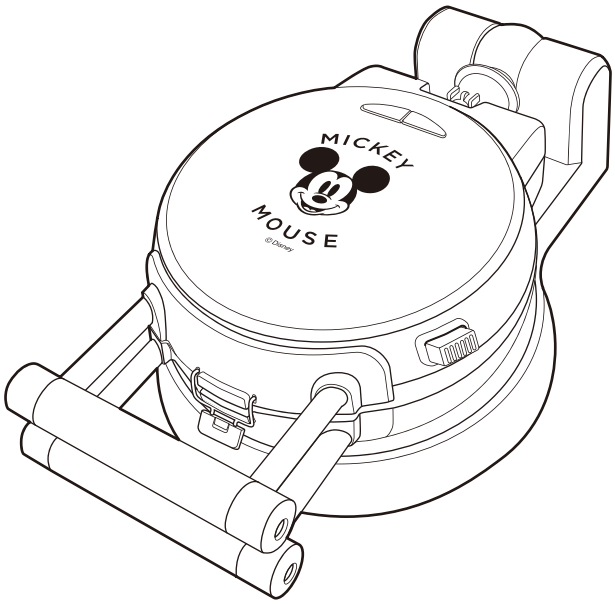

© Disney

このたびは、当社製品をお買い上げいただきまして、誠にありがとうございます。正しくご使用いただくために必ずこの取扱説明書をよくお読みください。なお、お読みになられたあともいつでも見られるように大切に保存してください。

もくじ

安全上のご注意……P. 2～3
各部の名称とはたらき……P. 4
使用前の準備……P. 5
正しい使いかた……P. 5～7
お手入れと保存……P. 8～9
修理・サービスを依頼する前に……P. 10
アフターサービスについて……裏表紙
保証書……裏表紙

仕　様

品　名	Disney Character シリーズ ワッフルメーカー
型　名	WAFU-100
電　源	AC100V　50/60Hz
定格消費電力	1000W
温度ヒューズ	192℃
電源コード長さ	約1.4m
外形寸法	収納時：約 38.0 × 22.5 × 高さ 8.9 cm
重　量	約 2.4 kg
付 属 品	ワッフルプレート×2、取扱説明書・保証書×1

● 仕様等は改善・改良のため、予告なく変更することがあります。
● この製品を使用できるのは日本国内のみで、海外では使用できません。
(This unit can not be used in foreign countries as designed for Japan only.)

株式会社ドウシシャ

10B19B

安全上のご注意

●ご使用になる前に、この「安全上のご注意」をよくお読みのうえ、正しくお使いください。
●ここに示した注意事項は安全に関する重大な内容を記載していますので、必ず守ってください。
●お読みになったあとは、お使いになる方がいつでも見られるところに、必ず保存してください。

⚠警告	誤った取り扱いをすると、人が死亡または重傷を負う可能性が想定される内容を示します。
⚠注意	誤った取り扱いをすると、人が傷害を負う可能性および物的損害の発生が想定される内容を示します。 (物的損害とは、家屋・家財・家畜・ペット等にかかわる拡大損害を示します。)

図記号の意味と例

	⃠は、「してはいけないこと」を意味しています。具体的な禁止内容は、⃠の中や近くに絵や文章で示しています。(左図の場合は、「分解禁止」を示します。)
	●は「必ずすること」を意味しています。具体的な強制内容は、●の中や近くに絵や文章で示しています。(左図の場合は、「電源プラグをコンセントから抜くこと」を示します。)

⚠警告

禁止	**交流100V以外では使用しない。** 火災・感電の原因になります。	禁止	**不安定な場所や熱に弱い敷物の上で使わない。** けがや火災の原因になります。
	電源コードを傷つけたり、破損したり、加工したり、無理に曲げたり、引っ張ったり、ねじったり、たばねたり、重いものをのせたり、挟み込んだりしない。 火災・感電の原因になります。		**業務用として使用しない。調理目的以外の使いかたはしない。** 本製品は家庭用として設計・製造されています。業務用としての使用は、絶対しないでください。
	電源コードや電源プラグが傷んだり、コンセントの差し込みがゆるいときは使用しない。本体の下へ電源コードを通さない。 感電・ショート・発火の原因になります。		**異常時(こげ臭い、発煙など)は電源プラグをコンセントから抜き、使用しない。** 火災・感電の原因になります。
	子供だけで使わせたり、幼児の手の届くところでは使用しない、保存しない。 けが・やけど・感電の原因になります。		**お手入れの際は住宅用洗剤・シンナー・ベンジン・アルコール・磨き粉などを使用しない。** ひび割れによるケガや引火による火災、変色・変形・感電・故障の原因になります。
	本体のすき間にピンや針金などの金属物など、異物を入れない。 感電や異常動作してけがの原因になります。		**使用中、本体の取っ手とロック以外には触れない。** やけどの原因になります。
	本製品を踏んだり、落としたり、たたいたり、強い力・大きな衝撃を与えない。与えてしまった場合は、使用しない。 故障するだけでなく、感電やけが、火災などの原因になります。	指示	**電源プラグはコンセントの奥までしっかり差し込む。** 差し込みが中途半端では、感電・ショート・発火の原因になります。
	カーテンなどの可燃物の近くで使わない。燃えやすいものの近くで使用しない。 けが・故障、火災、変色や変形の原因になります。		**定格15A以上のコンセントを単独で使う。** 他の器具と併用すると異常発熱して発火することがあります。

⚠警告

指示	**電源プラグの刃および刃の取り付け面にホコリが付着している場合はふきとる。** ホコリが付着したまま電源プラグを差し込むと、ショート・火災の原因になります。	分解禁止	**分解しない。また、修理技術者以外の人は修理しない。** 感電・ショート・発火の原因になります。修理は販売店またはドウシシャお客様相談室（裏表紙参照）にご相談ください。
	使用時は本製品から離れないようにする。 火災の原因になります。	ぬれ手禁止	**ぬれた手で、電源プラグを抜き差ししない。** 感電や火災、故障の原因になります。
プラグを抜く	**使用しないときは、必ず電源プラグをコンセントから抜く。** 絶縁劣化による感電・漏電・火災の原因になります。	水ぬれ禁止	**本製品を水につけたり、水をかけたりしてぬらさない。** ショート・感電の原因になります。
	お手入れの際は、安全のため電源プラグをコンセントから抜く。 感電・火災・けがの原因になります。	禁止	**必要以上に加熱しない。** 調理物が発火して火災の原因になります。
	調理物が発煙、発火したときは、すぐに電源プラグを抜く。 火災の原因になります。 本体に影響があったときは、ドウシシャお客様相談室にご相談ください。		**本体を開けたまま調理しない。** 発煙・発火や故障、転倒の原因になります。

⚠注意

禁止	**使用中や使用後しばらくは、本体やプレートに触れない。** やけどの原因になります。	指示	**本体を開けるときは充分注意する。** 調理物の水分が蒸気として出てくるため、やけどの原因になります。
	食品以外焼かない。また食品も、本体が閉じない大きなもの、変形したものなどは焼かない。 やけど・火災の原因になります。		**購入後、初めて使用するときは十分お手入れをしてから使用する。** 初めての使用のときは、空焼きをしてください。異臭の原因になります。
	使用中、使用後本体をひらいたままにしない。 プレートに悪影響を及ぼし、本体の重みで本体が閉じて手をはさむなど、けが、やけど、火災などの原因になります。		**プレートと本体のすき間に食材の油などが入らないように注意する。** 発煙・発火の原因になります。
	金属製のヘラやフォークなどは使用しない。 プレートを傷め、焦げなどの原因になります。		**プレートと本体のすき間などに調理くずが残らないよう、こまめにお手入れする。** 感電・発火の原因になります。
指示	**電源プラグをコンセントから抜くときは電源コードを持たずに必ず電源プラグを持って抜く。** 感電・ショートの原因になります。		**壁や他のもの（特に可燃物）との間隔を十分にあけて設置する。** 本体や物が変形・変質したり、火災の原因になります。
	お手入れの際は、必ず電源プラグをコンセントから抜き、本体が冷めてから行なう。 やけど・火災の原因になります。		
	使用するたびにお手入れをする。 お手入れをしないでおくと、プレートが傷んだり、故障する原因になります。		

各部の名称とはたらき

ロック

取りはずしボタン
本体（下）にもあります

本体（上）
調理中、上下反転させることができます

ヒーター
プレートを加熱します

取っ手
本体を持ち上げるとき、ひっくり返すときにここを持ちます

ベース
このベースの上で正しく調理することにより、多少熱に弱い場所でも使用することができるようになります。

プレート
2枚とも取りはずすことができます
※プレートはフッ素樹脂加工（表面コーティング）されています。

本体（下）
調理中、上下反転させることができます

上面

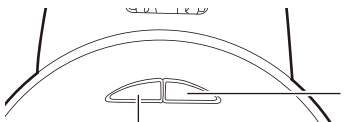

※裏面にもあり

予熱完了ランプ（緑）

電源ランプ（オレンジ）

付属品

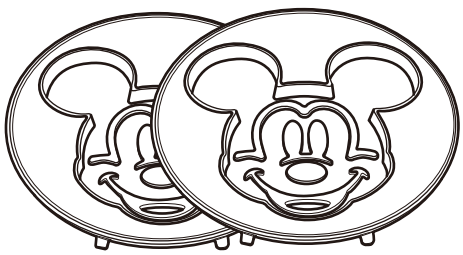

ワッフルプレート×2

支柱

ボールおさえ

ボール部
ここを支点に回転させます

電源コード

電源プラグ

⚠警告	**電源コードは、束ねたまま使用しない。** 発煙・発火の原因になります。

使用前の準備

使用前の準備

1. プレートを丸洗いする

プレート（2枚）は丸洗いできます。「お手入れのしかた」（8ページ）を参照してプレートを取りはずして丸洗いして、十分乾かしてください。
初めてご使用になるときや、長時間使用しなかったときは、使用するプレートをよく洗い、十分乾かしてからご使用ください。

2. 本体を正しく設置する

本体は安定した水平な場所に設置してください。
- 本体を開いた状態で周囲から適当な距離を保ってください（右上枠内を参考）。

《空焼きのお願い》初めて使用するとき

初めての使用の前、調理物をのせず、プレートごとに5分～10分間程度空焼きしてください。そのあと冷まして、プレートをはずして十分に洗ってから、実際の調理を開始してください。
煙や臭いが若干出ることがありますが故障ではありません（製造時にプレート等に保護を目的として塗った油が気化したもので、無害です）。

本体は壁や周囲から適当な距離を保ってください

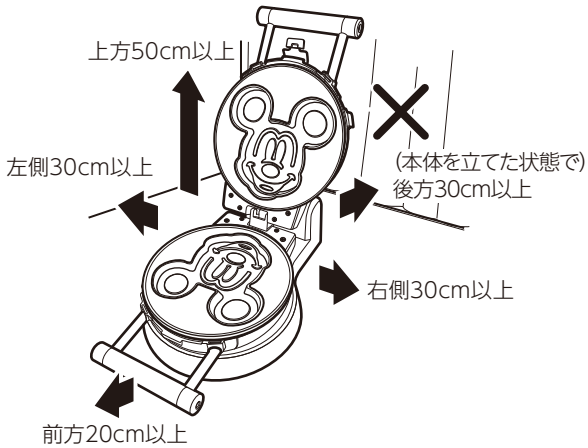

次のような場所では使用しないでください。
- カーテンや壁、家具など、可燃物の近く。
- 熱に弱い敷物の上。
- 傷つきやすい家具の上、など

本体を開いたときバランスを崩して、後方に倒れることがありますので、後方にガラスのものなど置かないようにしてください。
- 本体を立てた状態で使用しないでください。

正しい使いかた

1. プレートが正しく取り付けられていることを確認し、本体をしめてロックをして、電源プラグをコンセントに差し込む

電源プラグをコンセントに差し込むと、電源が入り、電源ランプ（オレンジ）が点灯します。

※ 電源コードが束ねられていたり、本体の下に敷かれていないことを事前に確認してください。

2. 予熱完了ランプ（緑）が点灯したら、ロックをはずし、本体をひらく

予熱完了ランプ（緑）が点灯すると予熱完了です。
- 本体をひらくとき、プレートから熱気・蒸気が出るので、取っ手を握る手がプレートの上にいくときは、十分注意してください。
- 取っ手とベース部分以外は熱を持っているため、ロックをはずすときはやけどに注意してください。

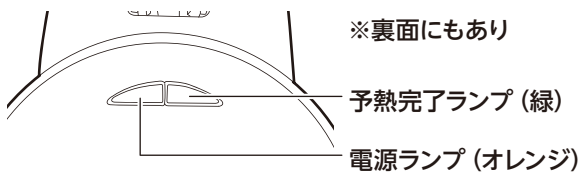

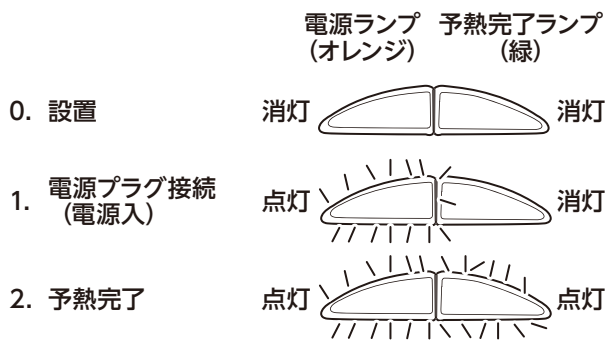

▶▶つぎのページにつづく▶▶

3. プレートに調理物を流しこみ、本体をしめて、ロックをする

食材のふくらみなど考慮して、量を調節してください。

- ロックができないときは、食材の分量を調節してください。
- プレートのフッ素樹脂加工が寿命になってくると、付着したままはずれにくくなりますので、多少の油をひいてなじませるようにしてください。

⚠警告	**調理中や調理後しばらくは取っ手・ロック（プラスチック部分）以外の部分に触れない。** やけどの原因になります。

⚠注意	• **予熱以外、空焼きは行わない。** フッ素樹脂加工などに大きなダメージを与えるため、予熱でも空だきは10分以上行なわないでください。 • **プレートと本体のすき間に食材の油などが入らないように注意する。** 発煙・発火の原因になります。 • **プレートと本体のすき間などに調理くずが残らないよう、こまめにお手入れする。** 発煙・発火の原因になります。 • **本体をあけて調理物をのせるときは、必ず取っ手部をつかんでおくようにする。** 本体（上）の重みで、不意に本体がしまり、やけどや手をはさむ原因になります

4. 調理中に取っ手を持って本体を表裏逆にして反対側を調理する

調理物の反対側（上面）を焼くために、取っ手を持ち、ベース部先端のボールを支点にして回転させ、本体（上）と本体（下）を反対にします。

- 取っ手、ベース部以外には触れないでください。
- ロックを解除する都合上、開く前に必ず元に戻してください（イラストのある側を上にする）。
- 回転させるとき同じ方向に回し続けないでください。電源コードのねじれの原因になります。

⚠注意	• **電源コードが本体（特に金属部）に触れないように注意する。** 発煙・発火・故障の原因になります。 • **表裏をひっくり返すと、食材によっては側面から水気（汁）が出ることがあるため注意する。** • **ひっくり返す途中で止めたままにしない。取っ手を高く持ち上げたままにしない。** 本体（上）もしくは本体（下）どちらかを上にした状態（ベース部とプレートが平行の状態）にしてください。途中の状態や、取っ手を高く持ち上げると（ベース部から90°近くの角度が付くと）側面から内部の調理物が出てくるなど、調理に影響するだけでなく、故障の原因になります。

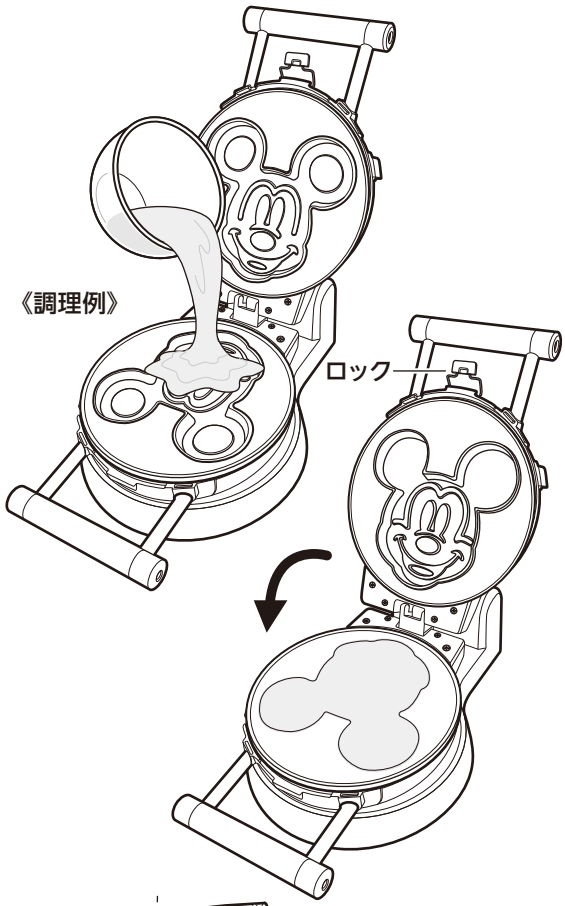

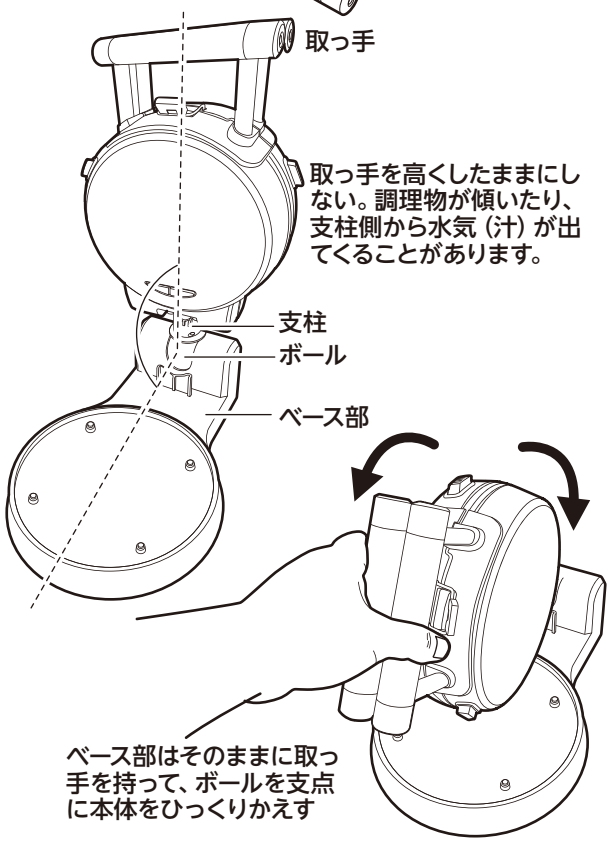

実際の調理での目安

- 調理物として市販のホットケーキミックスを使用してください。
- 焼き上がりの時間などホットケーキミックスのメーカーやまわりの環境などにもよりますので、「約1分30秒」はあくまで目安です。
- 焼き上がりについても、お好みで調節してください。

1. **本体をしめてロックをして、電源プラグをコンセントに差し込む**
2. **予熱完了ランプ（緑）が点灯したら、ロックをはずし、本体をひらく**
3. **プレートに調理物を流しこみ、本体をしめて、ロックをする**
4. **すぐにひっくりかえす**
   その後、約1分30秒程度加熱してください。
5. **再度ひっくりかえす**
   その後、約1分30秒程度加熱してください。
6. **本体をひらいて、できあがりを確認する**

⚠注意	**指などはさまないように注意する。** 本体をとじるときや開くとき、本体をひっくり返したりするときに、指など挟まないようにしてください。

5. もとに戻し（イラストのある側を表面にする）ロックをはずし、注意して本体（上）をひらいて調理具合を見て、できあがりを判断する

食材により調理時間が変わります。本体をあけて、できあがりを確認してください。焼きが足りないときは、再度本体をしめて、表裏逆にしてみたり、焼き時間を調節・対応してください。

- 予熱完了ランプはできあがりを示すものではなく、ひとつの目安です。

⚠注意	• **本体をひらくときには十分注意する。** 本体をひらくときに湯気などが出てくることがあり危険です。 • **調理物を取り出すときは、鋭利なもの、金属製のものを使用しない。** プレート表面を傷つけてしまうため、箸やヘラなどは金属製以外のものを使用してください。 • **食材のふくらみなどによりロックがかたくて本体があけられないときには、電源プラグをコンセントから抜き、少し冷めてからあけてください。**

6. 続けて調理するときは手順2に戻って調理をする

再度予熱をして、予熱完了ランプが点灯してから調理をしてください。

7. 調理が終了したら、電源プラグをコンセントから取りはずす

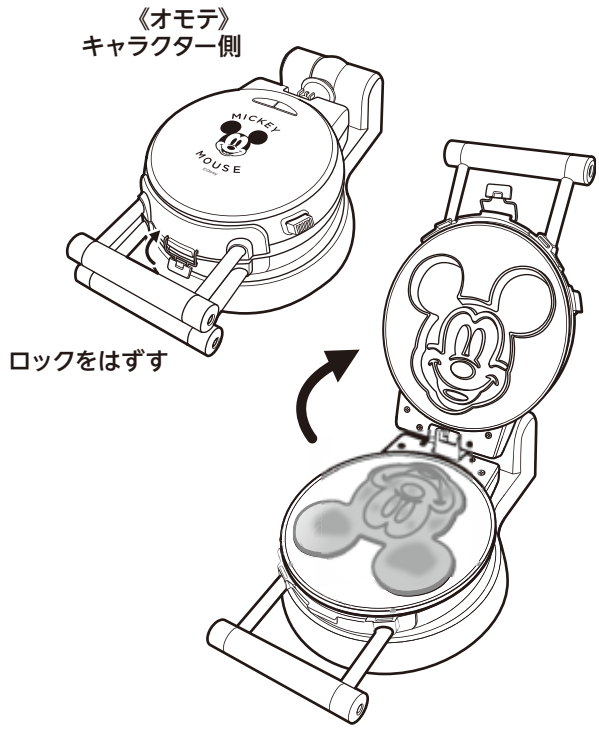

8. 本体が冷めるのを待ち、お手入れをする

長時間お手入せずにおいておくと、汚れがこびりつき、取れにくくなる原因になります。

⚠警告	**使用後は必ず電源プラグを抜く。** 接続したままにすると通電状態が続き、火災や故障の原因になります。

⚠注意	**使用後はすぐにお手入れをする。** そのままにしておくと、プレートなどが傷む原因になります。温度が下がったのを確認してお手入れをしてください。

お手入れと保存

⚠警告	**お手入れと保存は、電源プラグをコンセントから抜き、本体とプレートが冷めたことを確認してから行なう。** 感電・火災・けが・やけどの原因になります。

お手入れのしかた

水洗いできるもの

⚠注意	**金属たわし、クレンザーなどを使用しない。**

〈プレート〉

- プレートの表面および裏面に汚れが残ったまま放置すると、腐食の原因になりますので、必ずきれいにお手入れをしてください。
- プレートは丸洗いできます。
  プレートはご使用後、よく絞ったふきんやキッチンペーパーで汚れや水分をふき取ってください。汚れがひどいときはプレートを本体から取りはずし、食器用中性洗剤（柑橘系を除く）を含ませたスポンジで洗い、よくすすいだあと、乾いた布で水気をふき取ってください。

水洗いできないもの

〈本体〉

本体は、水洗い、水に浸けることができません。

- 本体は、よくしぼったふきんやキッチンペーパーでふき取ってください。
- ヒーターに料理カスや汁がこびりついたり汚れがひどいときは、食器用中性洗剤（柑橘系を除く）を入れた水またはぬるま湯にひたしてよく絞ったふきんなどでふき取ってください。こびりついたまま使用すると、故障の原因となります。

⚠注意	**指などはさまないように注意する。** 本体をとじるときや開くとき、プレートの抜き差しや取り付けをするときに、指など挟まないようにしてください。

プレートの取り付け・取りはずし

⚠警告	**プレートの取り付け・取りはずしは、必ず電源プラグをコンセントから抜いてから行なう。** やけどや事故の原因になります。

⚠注意	**プレートの取り付け・取りはずしなど、プレートを扱うときに指などはさまないように注意する。**

1. 本体のロックを解除してゆっくり開く

本体手前の開閉つまみにあるロックを解除して、本体（上）を開きます。
開くときに、開いた本体（上）が重いので、転倒しないように十分注意してください。

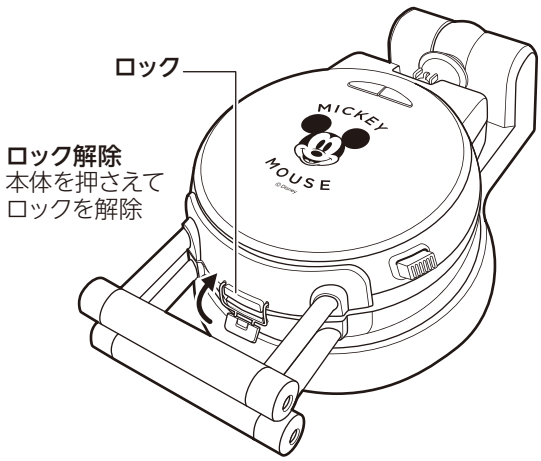

2. プレートを上プレート・下プレートの順に取りはずす

プレート取りはずしボタンを押して、プレートを本体から取りはずしてください。

- 転倒防止のため、取りはずすときは、上プレート・下プレートの順、取り付けるときは下プレート・上プレートの順で行ないます。

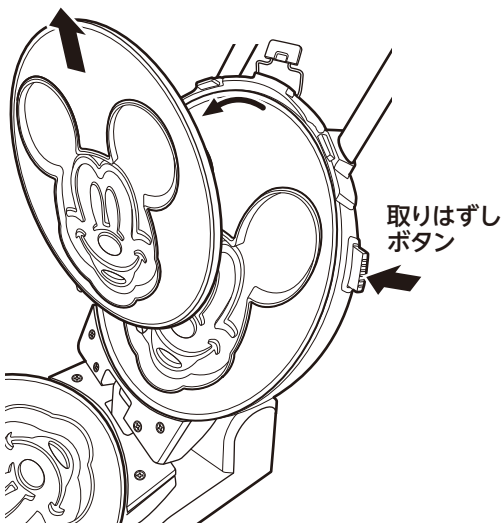

3. プレートを丸洗いし、ヒーターなど本体まわりをお手入れする

4. プレートを下プレート・上プレートの順に取り付ける

- プレートにある2つの凸部を本体の穴に差し込みます。

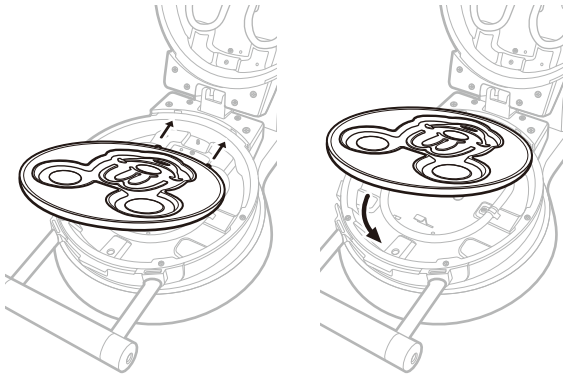

⚠注意	プレートをのせるとき、プレートの裏面やヒーターに異物が付着していないか、十分注意する。

⚠警告	• プレートを載せずに電源プラグをコンセントに差さない。 • ヒーターの上にプレート以外を直接のせたりしない。 • 付属のプレート以外は使用しない。

5. プレートを取り付けたあとは、がたつきがないか、本体が問題なく閉まるかを確認する

プレートの取り付けが正しくないと、本体が閉まりません。取り付けを再度確認してください。

保存のしかた

- お手入れのあと、よく乾燥させてください。
- 本体・プレートともにポリ袋などをかぶせ、お買い上げの商品が入っていた箱などに入れて、湿気のない場所に保存してください。
  ※ プレートは重ねないでください。

廃棄のしかた

本製品は各自治体の指導に従って廃棄・リサイクルしてください。

修理・サービスを依頼する前に

⚠警告	修理技術者以外の人は分解したり修理をしない。

「故障かな?」と思ったときには次の点をお調べください。

症状	主な原因	処置
電源ランプが点灯しない	• 電源プラグがコンセントに差し込まれていない	電源プラグをしっかり差し込む
プレートが温まらない	• プレートが正しく取り付けられていない	プレートを正しく取り付ける
	• プレートの裏側のヒーターまわりにゴミが付いている	十分冷やしてから、ヒーターまわりのゴミを取り除く
予熱完了ランプが点灯しない	• 安全装置が働いている	コンセントから電源プラグを抜いて、約1時間程度、本体を冷やしてから使用を開始し、それでも加熱しないときは、お客様相談室にご相談ください
予熱完了ランプがついたり消えたりする	• 故障ではありません 一定の温度に保つため調節しているためです	そのままお使いください
使用中カチカチと音がする	• 故障ではありません ヒーターの熱膨脹により発生する音です	そのままお使いください
異臭がする	• 購入から数回は製造の過程での油が気化するためにおいが出ることがあります	初めて使用するときにプレートごとに丸洗いを1～数回、空焼きを5～10分程度行なう

長年ご使用のワッフルメーカーはよく点検を

このような症状はありませんか?

- 電源コードや電源プラグが異常に熱い。
- 電源コードを動かすと、通電したり、しなかったりする。
- こげ臭い匂いがする。
- その他の異常・故障がある。

このような症状の時は、事故防止のため、すぐにコンセントから電源プラグを抜いて、必ず販売店またはドウシシャお客様相談室に点検をご相談ください。

MEMO

故障・修理についてのご相談に関しては…

ドウシシャお客様相談室

☎0120-104-481

【受付時間】9:00〜17:00（祝日以外の月〜金曜日）

ドウシシャ福井家電カスタマーセンター　〒915-0801 福井県越前市家久町41-1

※ 商品名、品番をご確認のうえ、お電話をいただきますようお願いいたします。
※ お電話をいただいたときにお話いただく情報は、お客様へのアフターサービスにおいて利用させていただきますので、ご了承ください。
※ メールでのお問い合わせ、仕様などのご確認は、ドウシシャ公式オンラインストア【ドウシシャマルシェ】の家電サイトをご参照ください。

商品に関する Q&A

お客様サポートセンター

http://www.doshisha.co.jp/support/faq/appliance.html

ドウシシャのパーツ購入は　ドウシシャマルシェ

DOSHISHA Marché ONLINE STORE 公式オンラインストアで

https://www.doshisha-marche.jp/

こちらのQRコードを読み込んでください

10B19B